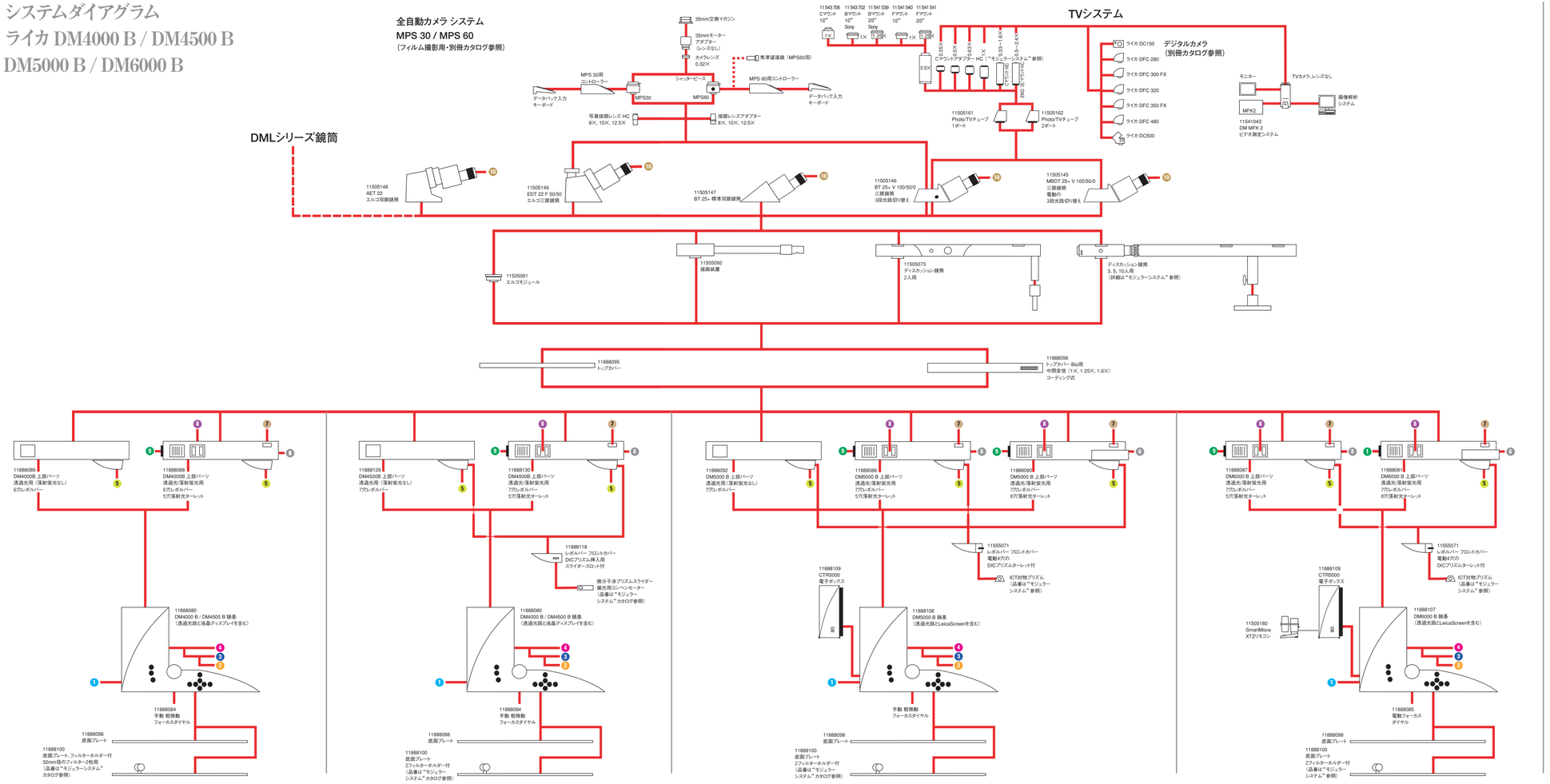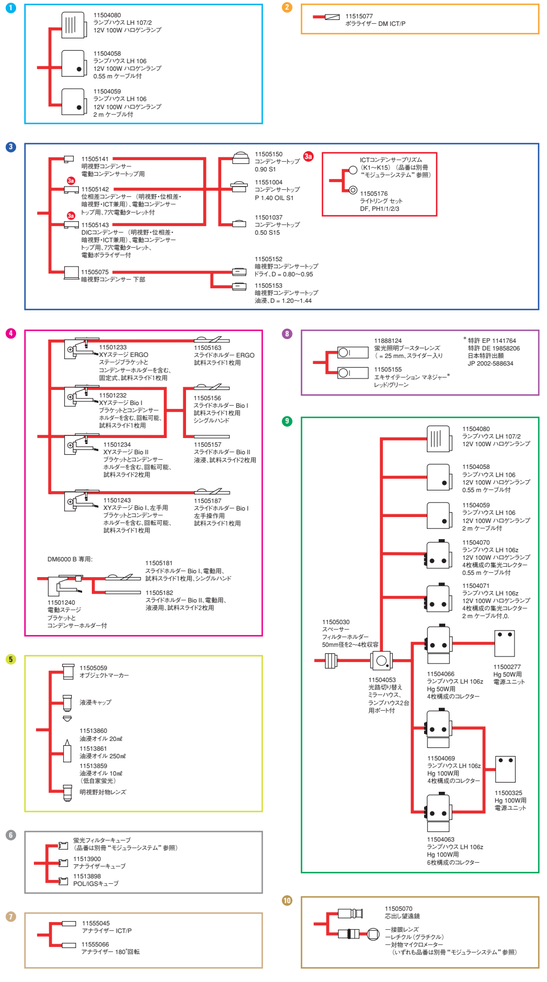システムダイアグラム
ライカ DM4000 B / DM4500 B
DM5000 B / DM6000 B